Kramkowski i Hipe sp.j.
Poland, 87-880 Brześć Kujawski
Wieniec, ul. Parkowa 29

ASSEMBLY INSTRUCTION
INSTRUCTIONS DE MONTAGE
INSTRUKCJA MONTAŻU

THOR – SWF1 – Z

1

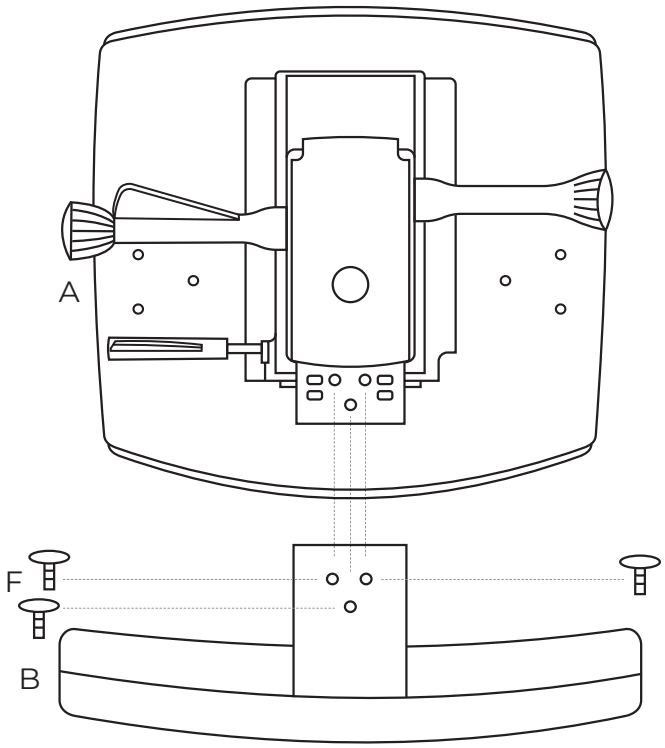

2

Ax1	Bx1	Cx1	Dx1
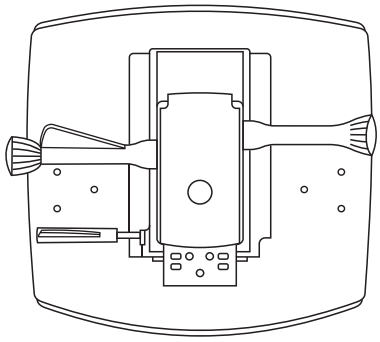	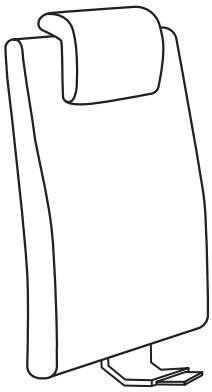	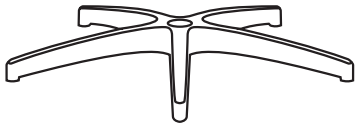	
			Ex5 / Fx3
			/

Kramkowski i Hipe sp.j.
Poland, 87-880 Brześć Kujawski
Wieniec, ul. Parkowa 29

OPERATING INSTRUCTION
INSTRUCTIONS D'UTILISATION
INSTRUKCJA OBSŁUGI

THOR – SWF1 – Z

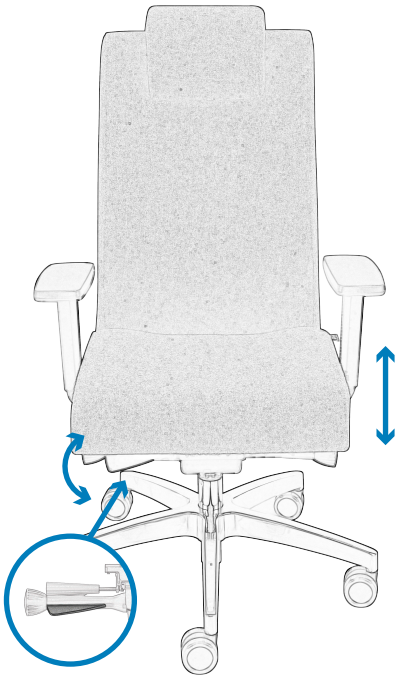

EN Seat height adjustment by means of the right lever

FR Réglage de la hauteur de l'assise à l'aide d'un levier

PL Regulacja wysokości siedziska za pomocą prawej dźwigni

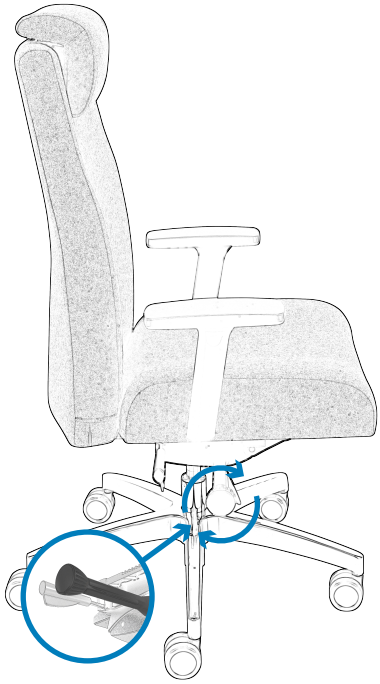

EN The intensity is regulated by a knob

FR Réglage de la tension à l'aide de la molette de réglage latérale

PL Regulacja natężenia za pomocą pokrętła

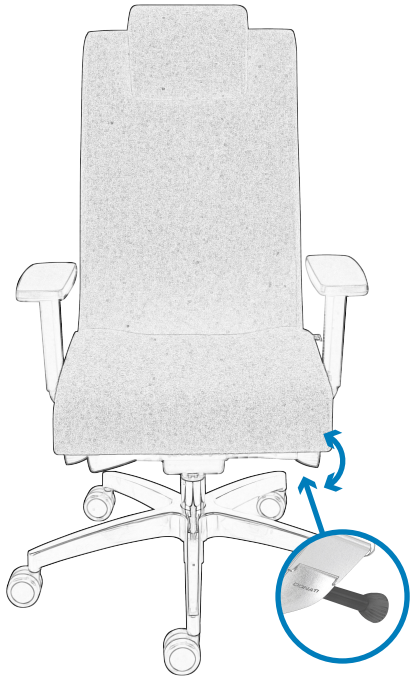

EN Synchronized angle adjustment of the backrest and seat with the left knob

FR Réglage synchronisé d'inclinaison du dossier et de l'assise à l'aide de la molette gauche

PL Zsynchronizowana regulacja kąta pochylenia oparcia i siedziska za pomocą lewego pokrętła

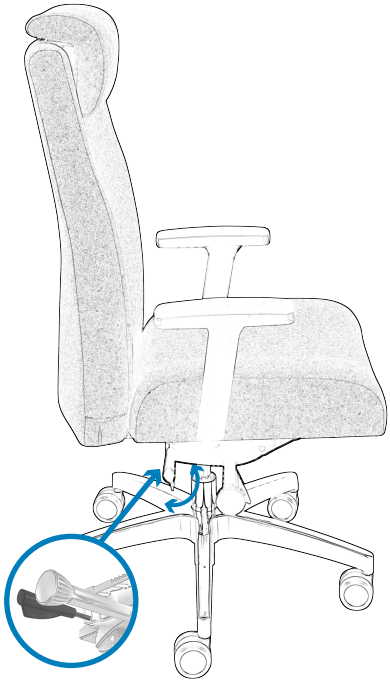

EN Seat angle adjustment with the right lever

FR Réglage de la hauteur du dossier (en fonction du modèle)

PL Regulacja kąta siedziska za pomocą prawej dźwigni

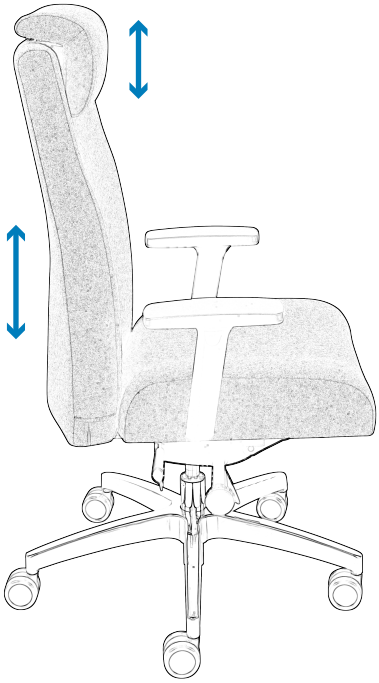

EN Backrest height adjustment

FR Réglage de la hauteur du dossier

PL Regulacja wysokości oparcia