Kramkowski i Hipe sp.j.
Poland, 87-880 Brześć Kujawski
Wieniec, ul. Parkowa 29

ASSEMBLY INSTRUCTION
INSTRUCTIONS DE MONTAGE
INSTRUKCJA MONTAŻU

ELANI – STF1

1

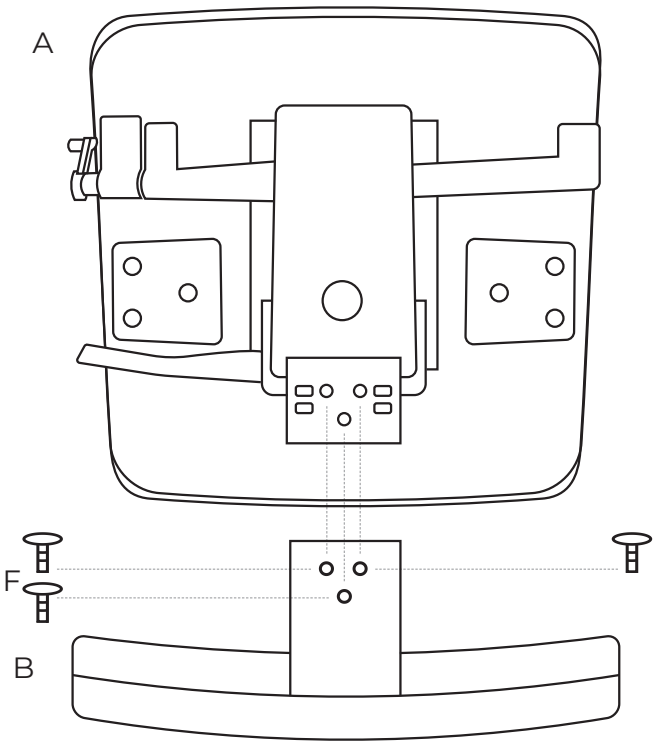

2

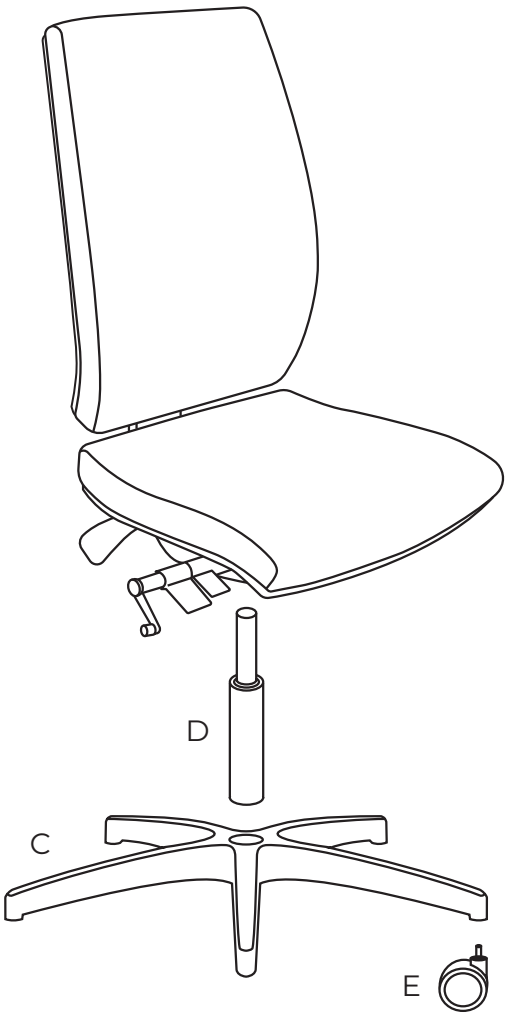

Ax1	Bx1	Cx1	Dx1
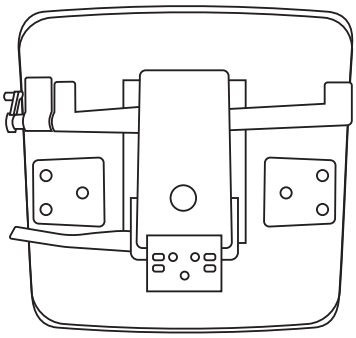		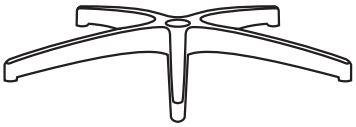	
			Ex5 / Fx3
			/

Kramkowski i Hipe sp.j.
Poland, 87-880 Brześć Kujawski
Wieniec, ul. Parkowa 29

OPERATING INSTRUCTION
INSTRUCTIONS D'UTILISATION
INSTRUKCJA OBSŁUGI

ELANI – STF1

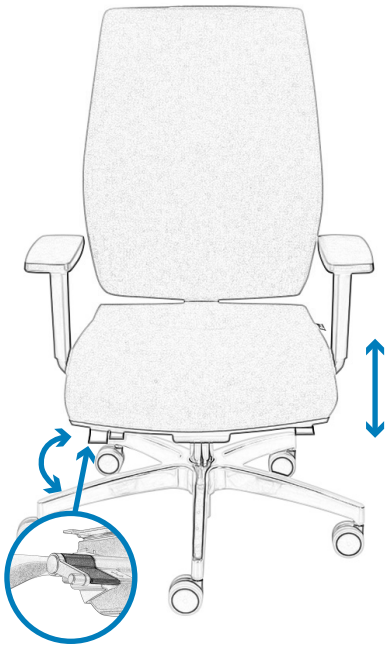

EN Seat height adjustment by means of the right lever

FR Réglage de la hauteur de l'assise à l'aide d'un levier

PL Regulacja wysokości siedziska za pomocą prawej dźwigni

EN Additional intensity adjustment with the right crank

FR Réglage supplémentaire de l'intensité avec la manivelle droite

PL Dodatkowa regulacja natężenia za pomocą prawej korby

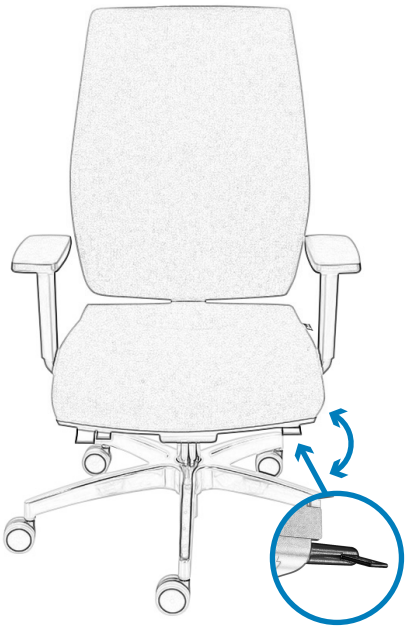

EN Synchronized adjustment of the backrest and seat angle with the left lever

FR Réglage de l'inclinaison du dossier et de l'assise avec 1 seul levier – synchronisé

PL Zsynchronizowana regulacja kąta pochylenia oparcia i siedziska za pomocą lewej dźwigni

EN Seat angle adjustment with the right lever

FR Réglage de l'angle du siège avec le levier droit

PL Regulacja kąta siedziska za pomocą prawej dźwigni

EN Seat slider adjust

FR Réglage du curseur du siège

PL Regulacja przesuwu siedziska

EN Backrest height adjustment

FR Réglage de la hauteur du dossier

PL Regulacja wysokości oparcia